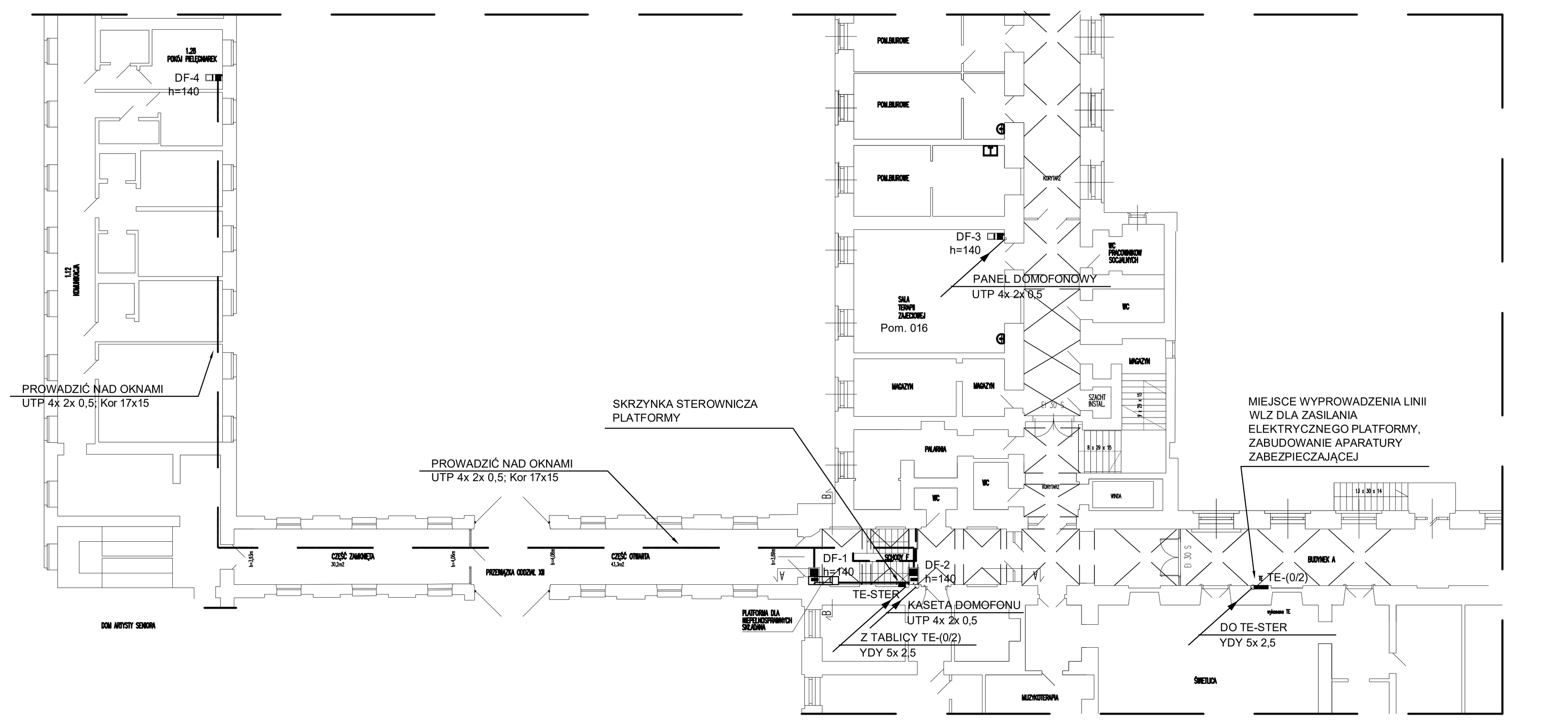

LEGENDA

DF-1 h=140		KASETA WYWOŁAWCZA DOMOFONU
DF-1 h=140		PANEL SŁUCHAWKOWY DOMOFONU

UWAGA:
WSZELKIE LOKALIZACJE OSPRZĘTU I APARATÓW INSTALACJI ELEKTRYCZNYCH I TELETECHNICZNYCH JAK RÓWNIEŻ SAMO PROWADZENIE KABLI SPRAWDZAĆ I UZGADNIAĆ NA BIEŻĄCO NA BUDOWIE.

PRZEPUSTY INSTALACYJNE PRZECHODZĄCE PRZEZ ELEMENTY ODDZIELEŃ PRZECIWPOŻAROWYCH BĘDĄ ZABEZPIECZONE DO WARTOŚCI ODPORNOŚCI OGNIOWEJ TYCH ODDZIELEŃ. PRZEJŚCIA PRZEWODÓW I KABLI POPRZEZ PRZEPUSTY KABLOWE O ŚREDNICY ≥ 4 cm PRZEZ ŚCIANY I STROPY, DLA KTÓRYCH WYMAGANA JEST KLASA ODPORNOŚCI EI 60 - REI 60, EI 120 - REI 120 LUB WYŻSZA ZABEZPIECZONE BĘDĄ CERTYFIKOWANYMI MASAMI OGNIOOCHRONNYMI DO ODPOWIEDNIEJ KLASY ODPORNOŚCI OGNIOWEJ.

UWAGI: ROZPATRYWAĆ ŁĄCZNIE Z PROJEKTAMI BRANŻOWYMI.
PRAWA AUTORSKIE ZASTRZEŻONE
WG USTAWY O PRAWIE AUTORSKIM I PRAWACH POKREWNYCH (Dz.U.nr 80 poz.904.z 2000r.)

ARCHIPLAN PROJEKTOWANIE I REALIZACJA JOLANTA PASZKOWSKA
31-102 KRAKÓW UL.TARŁOWSKA 3/2

DOM POMOCY SPOŁECZNEJ IM. LUDWIKA i ANNY HELCLÓW W KRAKOWIE
31-148 KRAKÓW UL. HELCLÓW 2
PROJEKT BUDOWLANY PLATFORMY DLA NIEPEŁNOSPRAWNYCH PRZY SCHODACH
W BUDYNKU GŁÓWNYM
nazwa i adres obiektu budowlanego

INSTALACJE ELEKTRYCZNE I TELETECHNICZNE - POZIOM PARTERU; INSTALACJA ZASILANIA W ENERGIĘ ELEKTRYCZNĄ I SYGNALIZACJI (tytuł rysunku)			1; 200 (skala)	1E (numer rysunku)
inż.Krzysztof DOMAGALIK (imię nazwisko projektanta)	elektryczna (specjalność)	602/87 (numer uprawnień bud.)	04.2018 (data)	(podpis)
inż. Krzysztof BURCZAK (imię nazwisko opracowującego)	elektryczna (specjalność)	(numer uprawnień bud.)	04.2018 (data)	(podpis)

SEKCJA TEOS-(0/2)

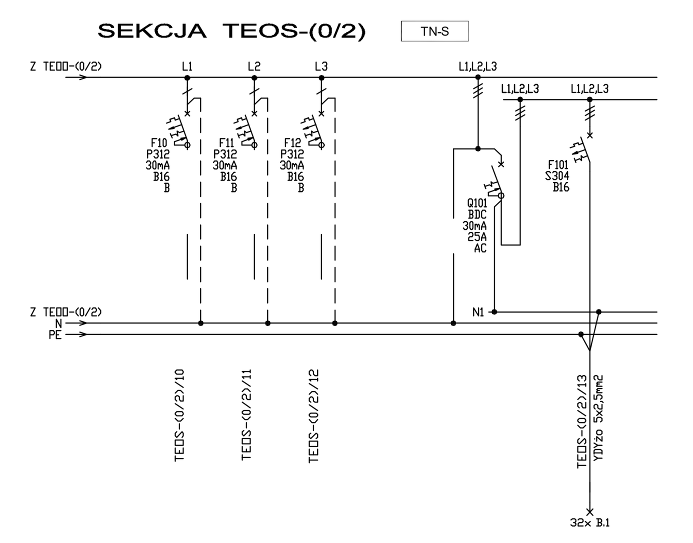

Opis odpływu	Po [kW]	Pi [kW]
	3,54	5,70
--- Rezerwa ---		---
--- Rezerwa ---		---
--- Rezerwa ---		---
Zabezpieczenie Różnicowoprądowe grupowe		
Skrzynka sterująca platformy dla osób niepełnosprawnych		2,2

UWAGI: ROZPATRYWAĆ ŁĄCZNIE Z PROJEKTAMI BRANŻOWYMI.
PRAWA AUTORSKIE ZASTRZEŻONE
WG USTAWY O PRAWIE AUTORSKIM I PRAWACH POKREWNYCH (Dz.U.nr 80 poz.904.z 2000r.)

ARCHIPLAN PROJEKTOWANIE I REALIZACJA JOLANTA PASZKOWSKA
31-102 KRAKÓW UL.TARŁOWSKA 3/2

DOM POMOCY SPOŁECZNEJ IM. LUDWIKA i ANNY HELCLÓW W KRAKOWIE
31-148 KRAKÓW UL. HELCLÓW 2
PROJEKT BUDOWLANY PLATFORMY DLA NIEPEŁNOSPRAWNYCH PRZY SCHODACH
W BUDYNKU GŁÓWNYM
nazwa i adres obiektu budowlanego

INSTALACJE ELEKTRYCZNE I TELETECHNICZNE; SCHEMAT IDEOWY ZASILANIA W ENERGIĘ ELEKTRYCZNĄ PLATFORMY (tytuł rysunku)			- -- (skala)	3E (numer rysunku)
inż.Krzysztof DOMAGALIK (imię nazwisko projektanta)	elektryczna (specjalność)	602/87 (numer uprawnień bud.)	04.2018 (data)	(podpis)
inż. Krzysztof BURCZAK (imię nazwisko opracowującego)	elektryczna (specjalność)	(numer uprawnień bud.)	04.2018 (data)	(podpis)

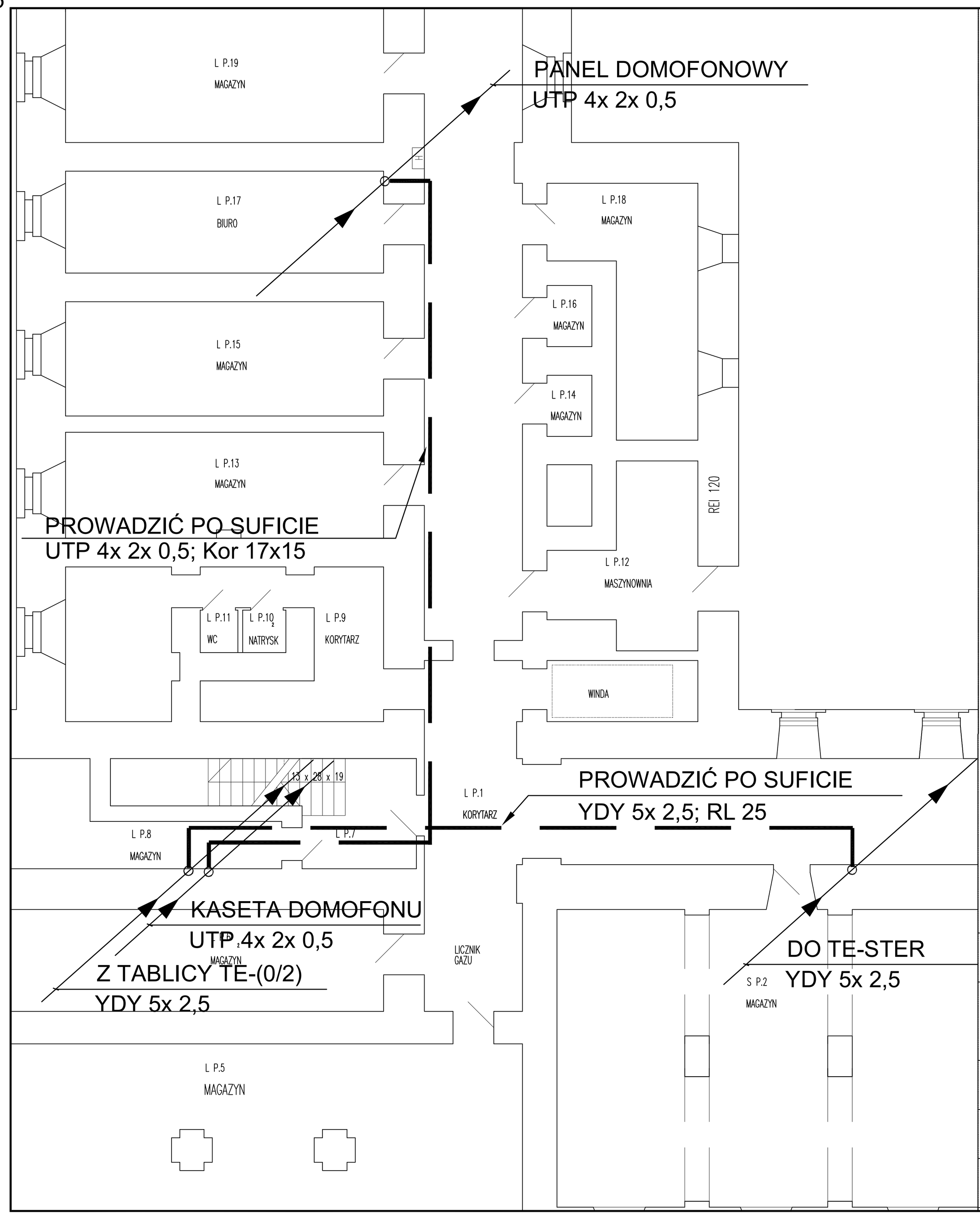

LEGENDA

DF-1 h=140		KASETA WYWOŁAWCZA DOMOFONU
DF-1 h=140		PANEL SŁUCHAWKOWY DOMOFONU

UWAGA:
WSZELKIE LOKALIZACJE OSPRZĘTU I APARATÓW INSTALACJI ELEKTRYCZNYCH I TELETECHNICZNYCH JAK RÓWNIEŻ SAMO PROWADZENIE KABLI SPRAWDZAĆ I UZGADNIAĆ NA BIEŻĄCO NA BUDOWIE.

PRZEPUSTY INSTALACYJNE PRZECHODZĄCE PRZEZ ELEMENTY ODDZIELEŃ PRZECIWPOŻAROWYCH BĘDĄ ZABEZPIECZONE DO WARTOŚCI ODPORNOŚCI OGNIOWEJ TYCH ODDZIELEŃ. PRZEJŚCIA PRZEWODÓW I KABLI POPRZEZ PRZEPUSTY KABLOWE O ŚREDNICY ≥ 4 cm PRZEZ ŚCIANY I STROPY, DLA KTÓRYCH WYMAGANA JEST KLASA ODPORNOŚCI EI 60 - REI 60, EI 120 - REI 120 LUB WYŻSZA ZABEZPIECZONE BĘDĄ CERTYFIKOWANYMI MASAMI OGNIOOCHRONNYMI DO ODPOWIEDNIEJ KLASY ODPORNOŚCI OGNIOWEJ.

UWAGI: ROZPATRYWAĆ ŁĄCZNIE Z PROJEKTAMI BRANŻOWYMI.
PRAWA AUTORSKIE ZASTRZEŻONE
WG USTAWY O PRAWIE AUTORSKIM I PRAWACH POKREWNYCH (Dz.U.nr 80 poz.904.z 2000r.)

ARCHIPLAN PROJEKTOWANIE I REALIZACJA JOLANTA PASZKOWSKA
31-102 KRAKÓW UL.TARŁOWSKA 3/2

DOM POMOCY SPOŁECZNEJ IM. LUDWIKA i ANNY HELCLÓW W KRAKOWIE
31-148 KRAKÓW UL. HELCLÓW 2
PROJEKT BUDOWLANY PLATFORMY DLA NIEPEŁNOSPRAWNYCH PRZY SCHODACH
W BUDYNKU GŁÓWNYM
nazwa i adres obiektu budowlanego

INSTALACJE ELEKTRYCZNE I TELETECHNICZNE - POZIOM PIWNIC; INSTALACJA ZASILANIA W ENERGIĘ ELEKTRYCZNĄ I SYGNALIZACJI (tytuł rysunku)			1; 100 (skala)	2E (numer rysunku)
inż.Krzysztof DOMAGALIK (imię nazwisko projektanta)	elektryczna (specjalność)	602/87 (numer uprawnień bud.)	04.2018 (data)	(podpis)
inż. Krzysztof BURCZAK (imię nazwisko opracowującego)	elektryczna (specjalność)	(numer uprawnień bud.)	04.2018 (data)	(podpis)

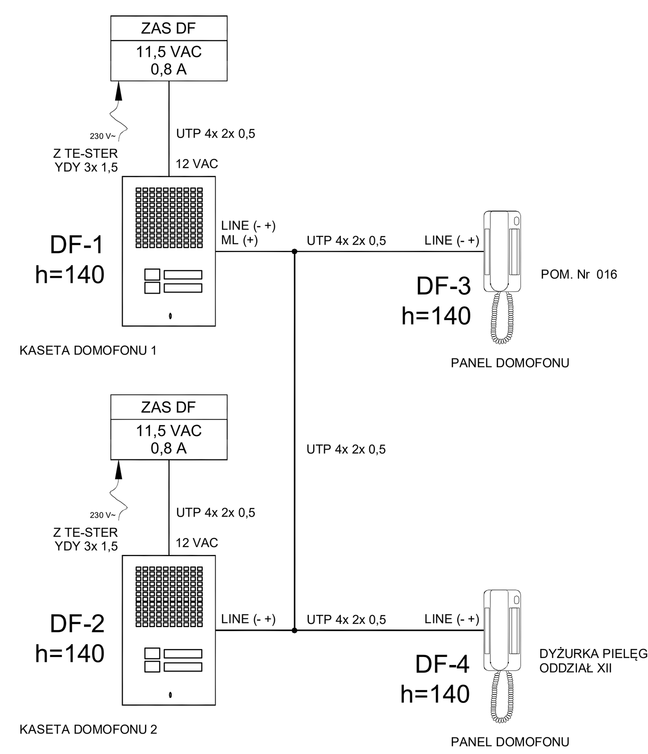

UWAGI: ROZPATRYWAĆ ŁĄCZNIE Z PROJEKTAMI BRANŻOWYMI.
PRAWA AUTORSKIE ZASTRZEŻONE
WG USTAWY O PRAWIE AUTORSKIM I PRAWACH POKREWNYCH (Dz.U.nr 80 poz.904.z 2000r.)

ARCHIPLAN PROJEKTOWANIE I REALIZACJA JOLANTA PASZKOWSKA
31-102 KRAKÓW UL.TARŁOWSKA 3/2

DOM POMOCY SPOŁECZNEJ IM. LUDWIKA i ANNY HELCLÓW W KRAKOWIE
31-148 KRAKÓW UL. HELCLÓW 2
PROJEKT BUDOWLANY PLATFORMY DLA NIEPEŁNOSPRAWNYCH PRZY SCHODACH
W BUDYNKU GŁÓWNYM
nazwa i adres obiektu budowlanego

INSTALACJE ELEKTRYCZNE I TELETECHNICZNE; INSTALACJA SYGNALIZACJI PRZYWOŁANIA PERSONELU (tytuł rysunku)			- -- (skala)	4E (numer rysunku)
inż.Krzysztof DOMAGALIK (imię nazwisko projektanta)	elektryczna (specjalność)	602/87 (numer uprawnień bud.)	04.2018 (data)	(podpis)
inż. Krzysztof BURCZAK (imię nazwisko opracowującego)	elektryczna (specjalność)	(numer uprawnień bud.)	04.2018 (data)	(podpis)